Габаритные чертежи прибора

По вопросам продаж и поддержки обращайтесь:

Астрахань
+7 (851) 299-46-80

Барнаул
+7 (385) 237-96-76

Белгород
+7 (472) 220-58-80

Владимир
+7 (492) 249-51-33

Волгоград
+7 (844) 245-94-42

Екатеринбург
+7 (343) 302-14-75

Ижевск
+7 (341) 220-90-75

Казань
+7 (843) 207-19-05

Калининград
+7 (401) 272-21-36

Кемерово
+7 (384) 221-56-70

Киров
+7 (833) 220-58-70

Краснодар
+7 (861) 238-86-59

Красноярск
+7 (391) 989-82-67

Курск
+7 (471) 223-80-45

Липецк
+7 (474) 220-01-75

Москва
+7 (499) 404-24-72

Набережные Челны
+7 (855) 291-01-32

Нижний Новгород
+7 (831) 200-34-65

Новосибирск
+7 (383) 235-95-48

Омск
+7 (381) 299-16-70

Оренбург
+7 (353) 248-64-35

Пермь
+7 (342) 233-81-65

Ростов-на-Дону
+7 (863) 309-14-65

Рязань
+7 (491) 277-61-95

Самара
+7 (846) 219-28-25

Санкт-Петербург
+7 (812) 660-57-09

Саратов
+7 (845) 239-86-35

Смоленск
+7 (481) 251-55-32

Ставрополь
+7 (865) 257-76-63

Сургут
+7 (346) 277-96-35

Тверь
+7 (482) 239-50-56

Тула
+7 (487) 244-05-30

Тюмень
+7 (345) 256-94-75

Ульяновск
+7 (842) 242-51-95

Уфа
+7 (347) 258-82-65

Хабаровск
+7 (421) 292-95-69

Чебоксары
+7 (835) 228-50-89

Челябинск
+7 (351) 277-89-65

Ярославль
+7 (485) 267-02-35

сайт: fiztech.pro-solution.ru

эл. почта: fht@pro-solution.ru

телефон: 8 800 511 88 70

Габаритный чертеж

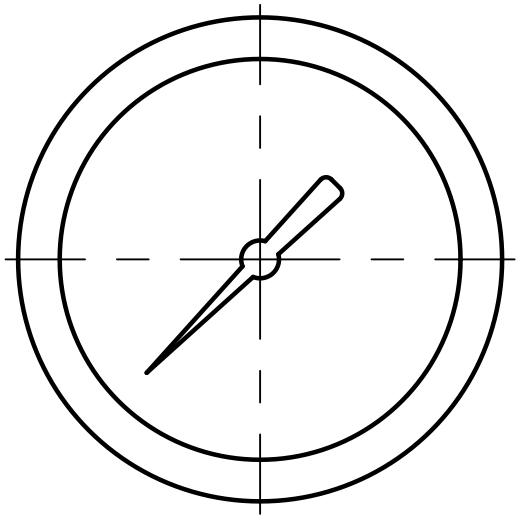

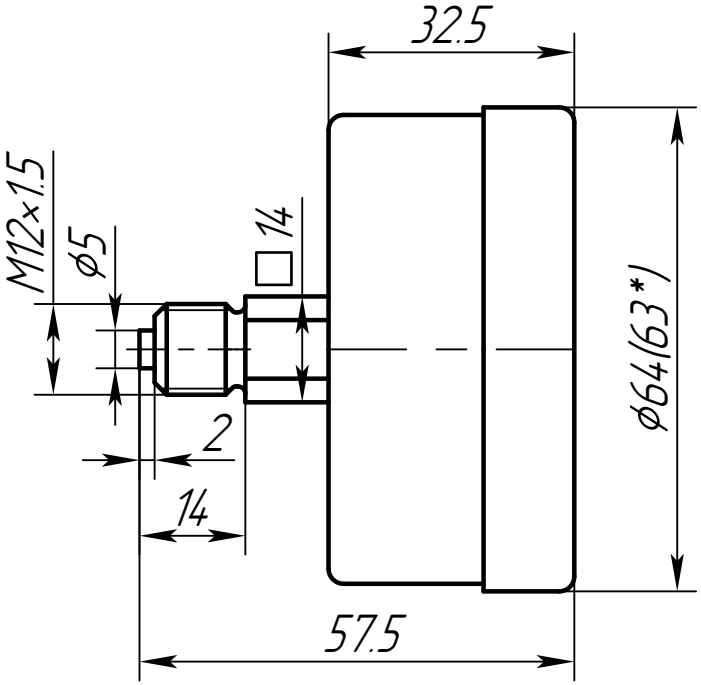

1. * – Номинальный диаметр корпуса прибора указан в скобках.

					Габаритный чертеж		
Изм.	Лист	№ докум.	Подп.	Дата	ДМ(А,В)8008-ВУф исп 1 d63 IP65 ОШ М12х1,5 М	Лит. / Масса / Масштаб	– / 1:1
Разраб.		Хасанов Н.Р.		28.09.2026		Лист / Листов	1
Пров.		Образцов В.А.		28.09.2026			
Т.контр.		Гончаров Е.А.		28.09.2026			
Н. контр.		Данн О.М.		28.09.2026		АО "ПО Физтех"	
Утв.		Карпов Д.Е.		28.09.2026			

Подп. и дата | Инв.№ дубл. | Взам.инв.№ | Подп. и дата | Инв.№ подл.

Копировал | Формат А4

Габаритный чертеж

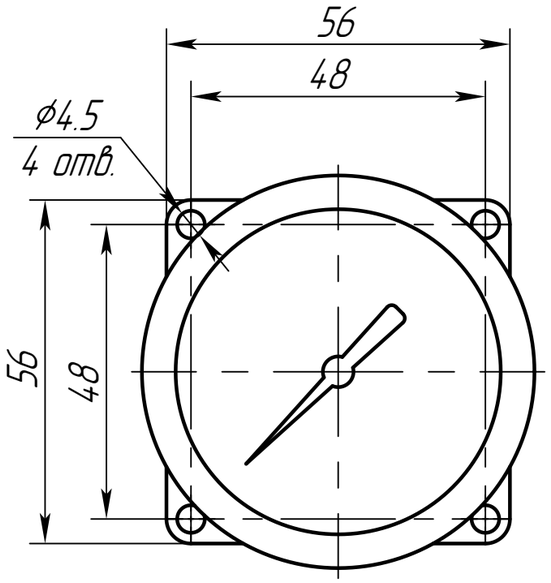

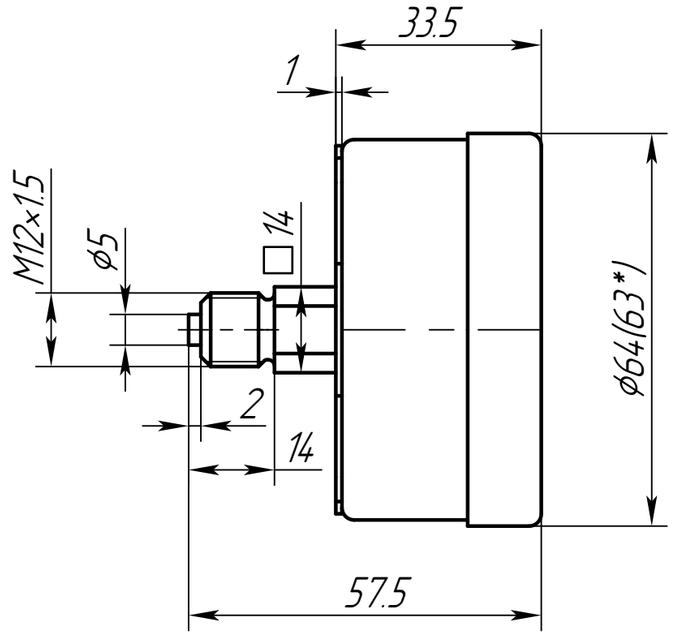

1. Номинальный диаметр корпуса прибора указан в скобках.

					Габаритный чертеж			
Изм.	Лист	№ докум.	Подп.	Дата	ДМ(А,В)8008-ВУф исп 1 d63 IP65 ОШ М12х1,5 М Фл	Лит.	Масса	Масштаб
Разраб.		Хасанов Н.Р.		28.09.26			–	1:1
Пров.		Образцов В.А.		28.09.26				
Т.контр.		Гончаров Е.А.		28.09.26		Лист	Листов 1	
Н. контр.		Данн О.М.		28.09.26		АО "ПО Физтех"		
Утв.		Карпов Д.Е.		28.09.26				

Перв. примен. | Справ. № | Подп. и дата | Инв.№ дубл. | Взам.инв.№ | Подп. и дата | Инв.№ подл.

Копировал | Формат А3

Габаритный чертеж

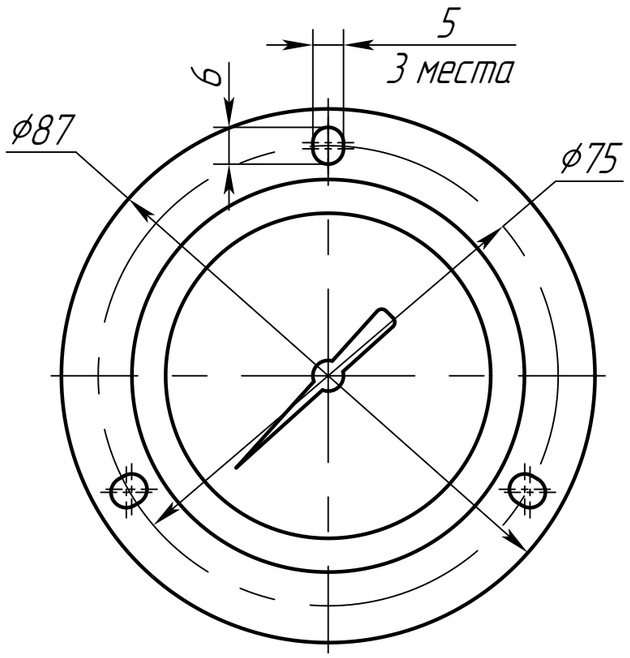

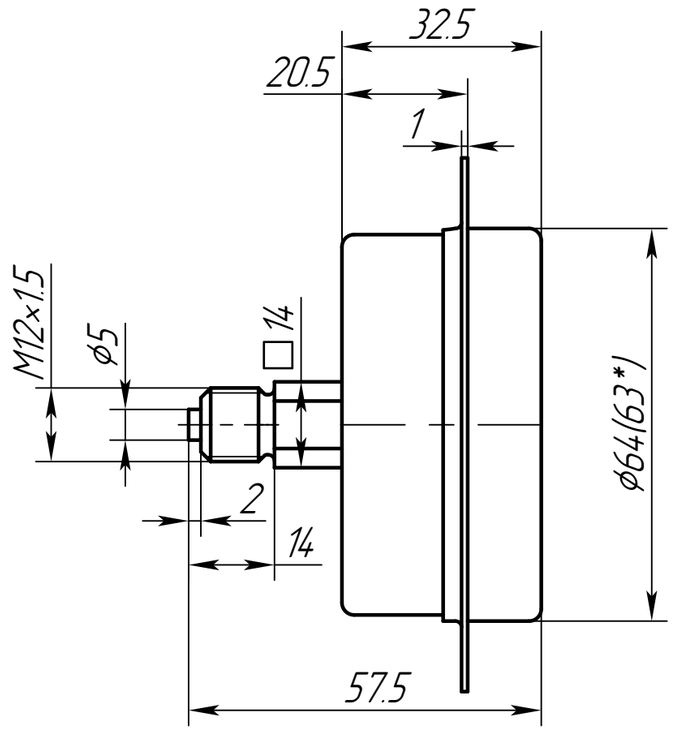

1. Номинальный диаметр корпуса прибора указан в скобках.

					Габаритный чертеж		
Изм.	Лист	№ докум.	Подп.	Дата	ДМ(А,В)8008-ВУф исп 1 d63 IP65 ОШ М12х1,5 М ФлП	Лит.	Масса	Масштаб
Разраб.		Хасанов Н.Р.		28.09.26			-	1:1
Пров.		Образцов В.А.		28.09.26				
Т.контр.		Гончаров Е.А.		28.09.26		Лист	Листов 1	
Н. контр.		Данн О.М.		28.09.26	АО "ПО Физтех"			
Утв.		Карпов Д.Е.		28.09.26				

Перв. примен. | Справ. № | Подп. и дата | Инв.№ дубл. | Взам.инв.№ | Подп. и дата | Инв.№ подл.

Копировал | Формат А3

Габаритный чертеж

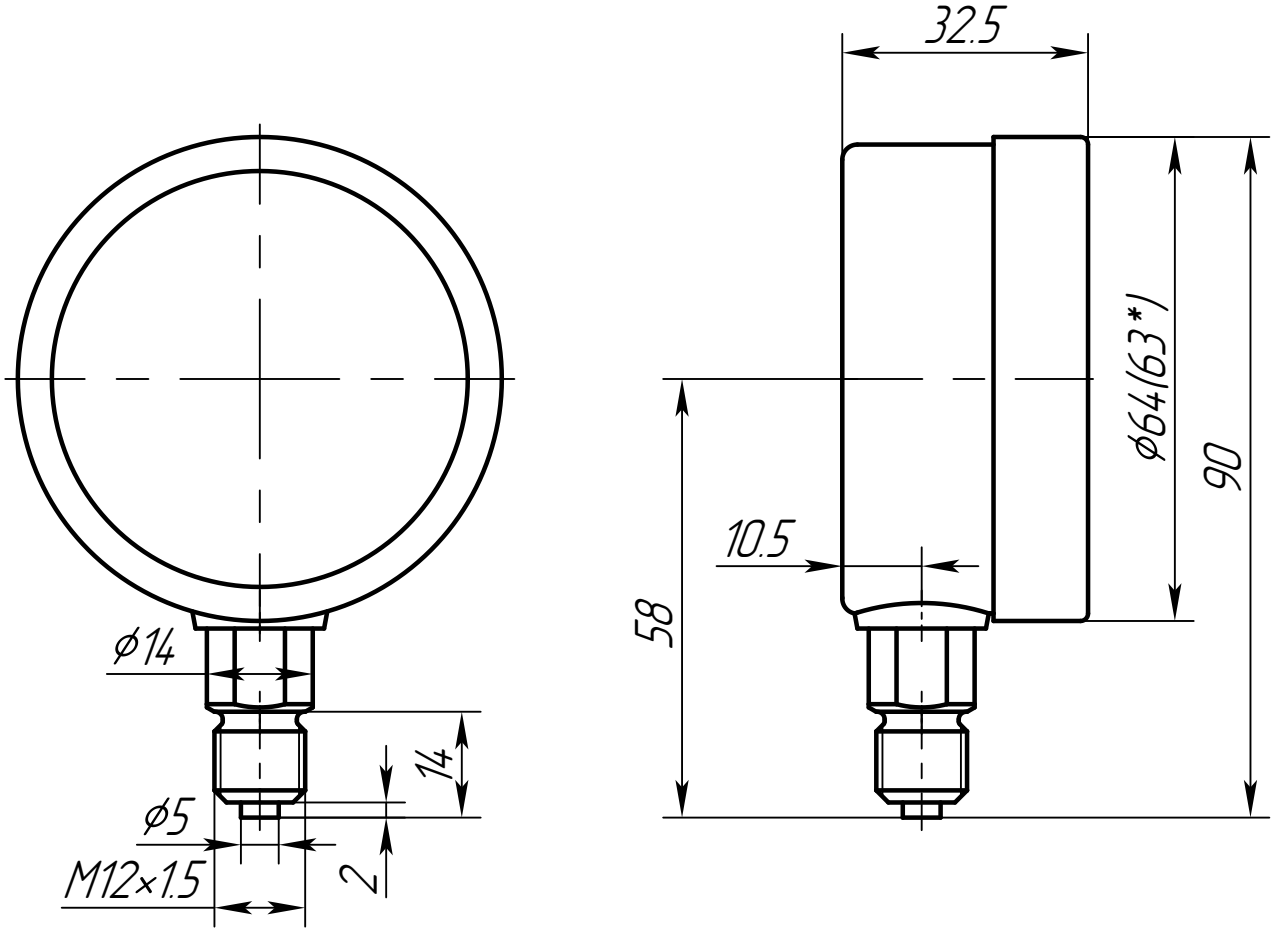

1. * – Номинальный диаметр корпуса прибора указан в скобках.

Изм.	Лист	№ докум.	Подп.	Дата	Габаритный чертеж		
Разраб.		Хасанов Н.Р.		28.09.2026	ДМ(А,В)8008-Вуф исп 1 d63 IP65 РШ М12х1,5 М	Лит.	Масса: – / Масштаб: 1:1
Пров.		Образцов В.А.		28.09.2026		Лист	Листов 1
Т.контр.		Гончаров Е.А.		28.09.2026			
Н. контр.		Данн О.М.		28.09.2026	АО "ПО Физтех"		
Утв.		Карпов Д.Е.		28.09.2026			

Перв. примен. | Справ. № | Подп. и дата | Инв.№ дубл. | Взам.инв.№ | Подп. и дата | Инв.№ подл.

Копировал | Формат А4

Габаритный чертеж

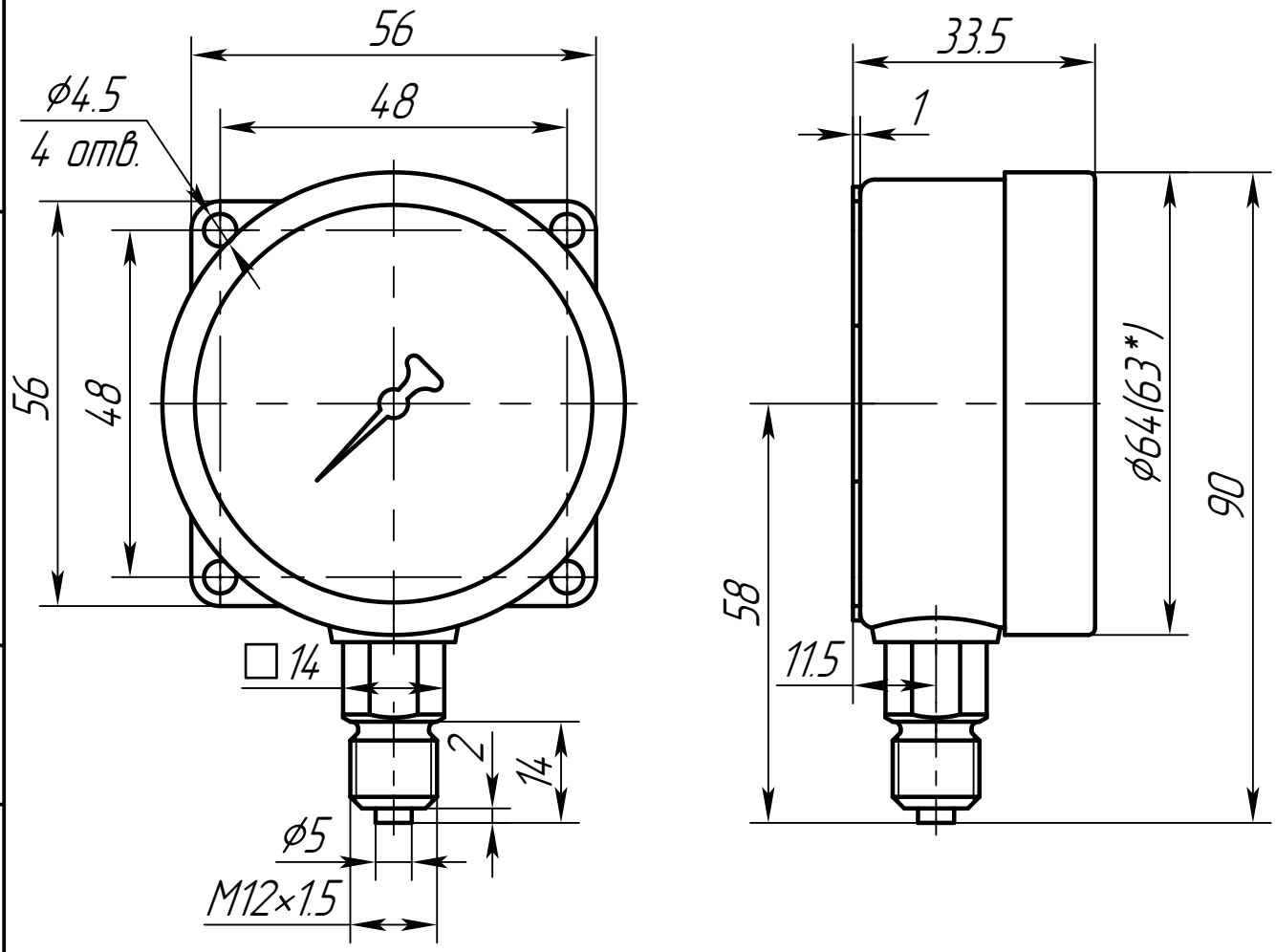

1. * – Номинальный диаметр корпуса прибора указан в скобках.

Изм.	Лист	№ докум.	Подп.	Дата	Габаритный чертеж		
Разраб.		Хасанов Н.Р.		28.09.2026	ДМ(А,В)8008-ВУф исп 1 d 63 IP65 РШ М12х1,5 М Фл	Лит.	Масса: – / Масштаб: 1:1
Пров.		Образцов В.А.		28.09.2026		Лист	Листов 1
Т.контр.		Гончаров Е.А.		28.09.2026			
Н. контр.		Данн О.М.		28.09.2026	АО "ПО Физтех"		
Утв.		Карпов Д.Е.		28.09.2026			

Перв. примен. | Справ. № | Подп. и дата | Инв.№ дубл. | Взам.инв.№ | Подп. и дата | Инв.№ подл.

Копировал | Формат А4

Габаритный чертеж

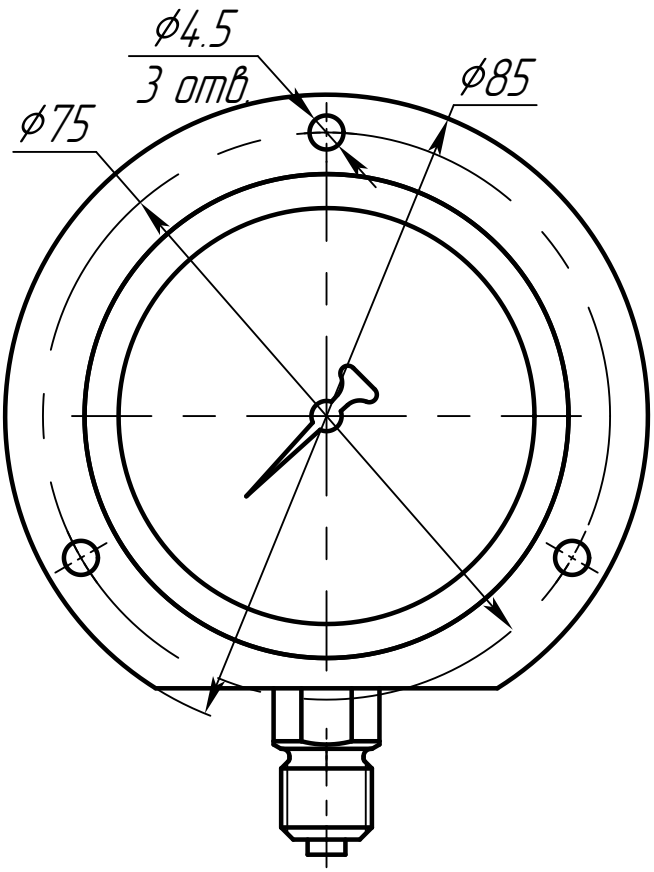

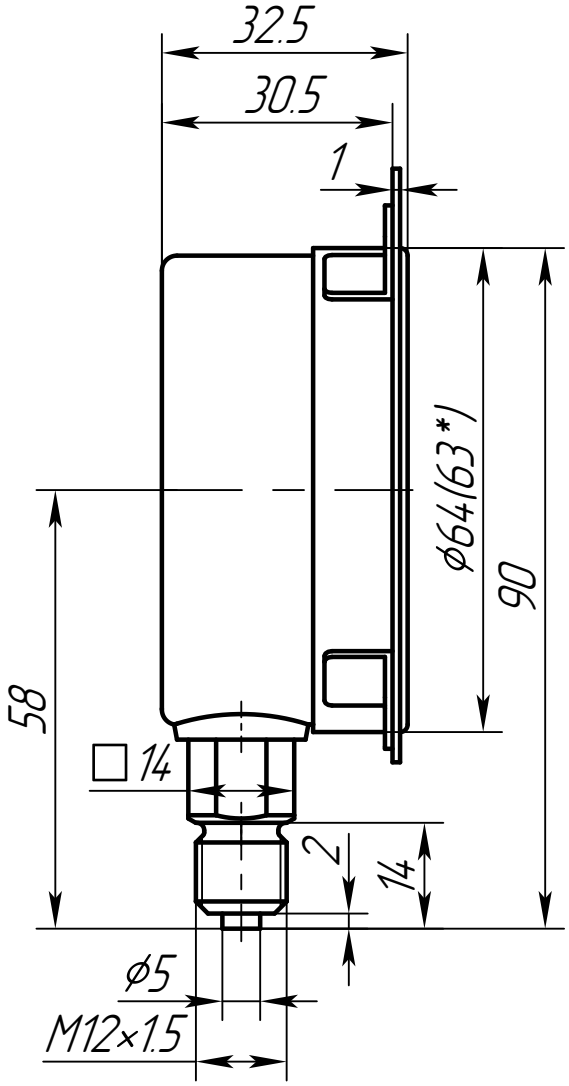

1. * – Номинальный диаметр корпуса прибора указан в скобках.

Изм.	Лист	№ докум.	Подп.	Дата	Габаритный чертеж		
Разраб.		Хасанов Н.Р.		28.09.2026	ДМ(А,В)8008-ВУф исп 1 d 63 IP65 РШ М12х1,5 М ФлП	Лит.	Масса: – / Масштаб: 1:1
Пров.		Образцов В.А.		28.09.2026		Лист	Листов 1
Т.контр.		Гончаров Е.А.		28.09.2026			
Н. контр.		Данн О.М.		28.09.2026	АО "ПО Физтех"		
Утв.		Карпов Д.Е.		28.09.2026			

Перв. примен. | Справ. № | Подп. и дата | Инв.№ дубл. | Взам.инв.№ | Подп. и дата | Инв.№ подл.

Копировал | Формат А4

Габаритные чертежи прибора

По вопросам продаж и поддержки обращайтесь:

Астрахань
+7 (851) 299-46-80

Барнаул
+7 (385) 237-96-76

Белгород
+7 (472) 220-58-80

Владимир
+7 (492) 249-51-33

Волгоград
+7 (844) 245-94-42

Екатеринбург
+7 (343) 302-14-75

Ижевск
+7 (341) 220-90-75

Казань
+7 (843) 207-19-05

Калининград
+7 (401) 272-21-36

Кемерово
+7 (384) 221-56-70

Киров
+7 (833) 220-58-70

Краснодар
+7 (861) 238-86-59

Красноярск
+7 (391) 989-82-67

Курск
+7 (471) 223-80-45

Липецк
+7 (474) 220-01-75

Москва
+7 (499) 404-24-72

Набережные Челны
+7 (855) 291-01-32

Нижний Новгород
+7 (831) 200-34-65

Новосибирск
+7 (383) 235-95-48

Омск
+7 (381) 299-16-70

Оренбург
+7 (353) 248-64-35

Пермь
+7 (342) 233-81-65

Ростов-на-Дону
+7 (863) 309-14-65

Рязань
+7 (491) 277-61-95

Самара
+7 (846) 219-28-25

Санкт-Петербург
+7 (812) 660-57-09

Саратов
+7 (845) 239-86-35

Смоленск
+7 (481) 251-55-32

Ставрополь
+7 (865) 257-76-63

Сургут
+7 (346) 277-96-35

Тверь
+7 (482) 239-50-56

Тула
+7 (487) 244-05-30

Тюмень
+7 (345) 256-94-75

Ульяновск
+7 (842) 242-51-95

Уфа
+7 (347) 258-82-65

Хабаровск
+7 (421) 292-95-69

Чебоксары
+7 (835) 228-50-89

Челябинск
+7 (351) 277-89-65

Ярославль
+7 (485) 267-02-35

сайт: fiztech.pro-solution.ru

эл. почта: fht@pro-solution.ru

телефон: 8 800 511 88 70