Габаритный чертеж

По вопросам продаж и поддержки обращайтесь:

Астрахань
+7 (851) 299-46-80

Барнаул
+7 (385) 237-96-76

Белгород
+7 (472) 220-58-80

Владимир
+7 (492) 249-51-33

Волгоград
+7 (844) 245-94-42

Екатеринбург
+7 (343) 302-14-75

Ижевск
+7 (341) 220-90-75

Казань
+7 (843) 207-19-05

Калининград
+7 (401) 272-21-36

Кемерово
+7 (384) 221-56-70

Киров
+7 (833) 220-58-70

Краснодар
+7 (861) 238-86-59

Красноярск
+7 (391) 989-82-67

Курск
+7 (471) 223-80-45

Липецк
+7 (474) 220-01-75

Москва
+7 (499) 404-24-72

Набережные Челны
+7 (855) 291-01-32

Нижний Новгород
+7 (831) 200-34-65

Новосибирск
+7 (383) 235-95-48

Омск
+7 (381) 299-16-70

Оренбург
+7 (353) 248-64-35

Пермь
+7 (342) 233-81-65

Ростов-на-Дону
+7 (863) 309-14-65

Рязань
+7 (491) 277-61-95

Самара
+7 (846) 219-28-25

Санкт-Петербург
+7 (812) 660-57-09

Саратов
+7 (845) 239-86-35

Смоленск
+7 (481) 251-55-32

Ставрополь
+7 (865) 257-76-63

Сургут
+7 (346) 277-96-35

Тверь
+7 (482) 239-50-56

Тула
+7 (487) 244-05-30

Тюмень
+7 (345) 256-94-75

Ульяновск
+7 (842) 242-51-95

Уфа
+7 (347) 258-82-65

Хабаровск
+7 (421) 292-95-69

Чебоксары
+7 (835) 228-50-89

Челябинск
+7 (351) 277-89-65

Ярославль
+7 (485) 267-02-35

сайт: fiztech.pro-solution.ru

эл. почта: fht@pro-solution.ru

телефон: 8 800 511 88 70

МТПСф-100-ОМ2 d.100 IP54 РШ

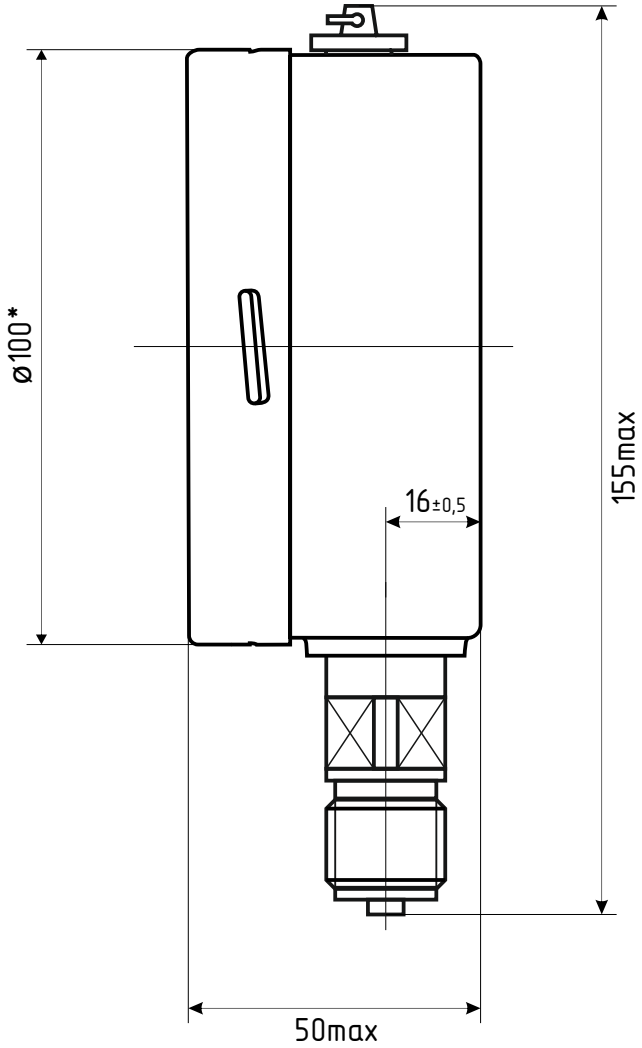

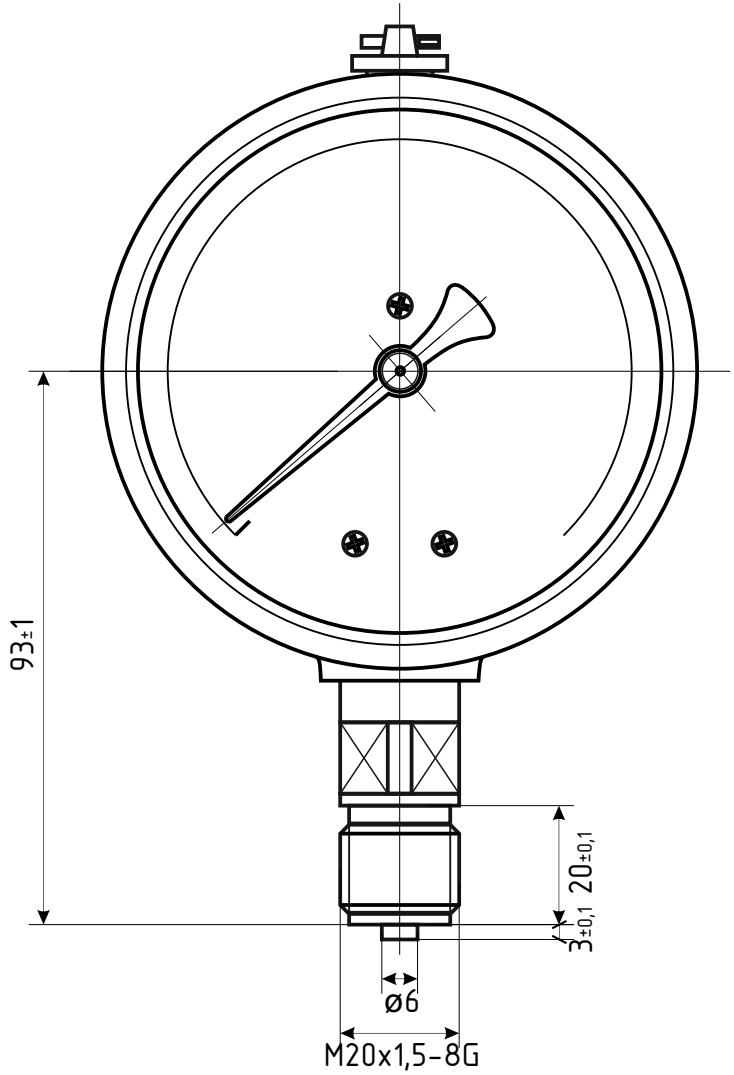

*- номинальный диаметр корпуса

МТПСф-100-ОМ2 d.100 IP54 РШ Фл

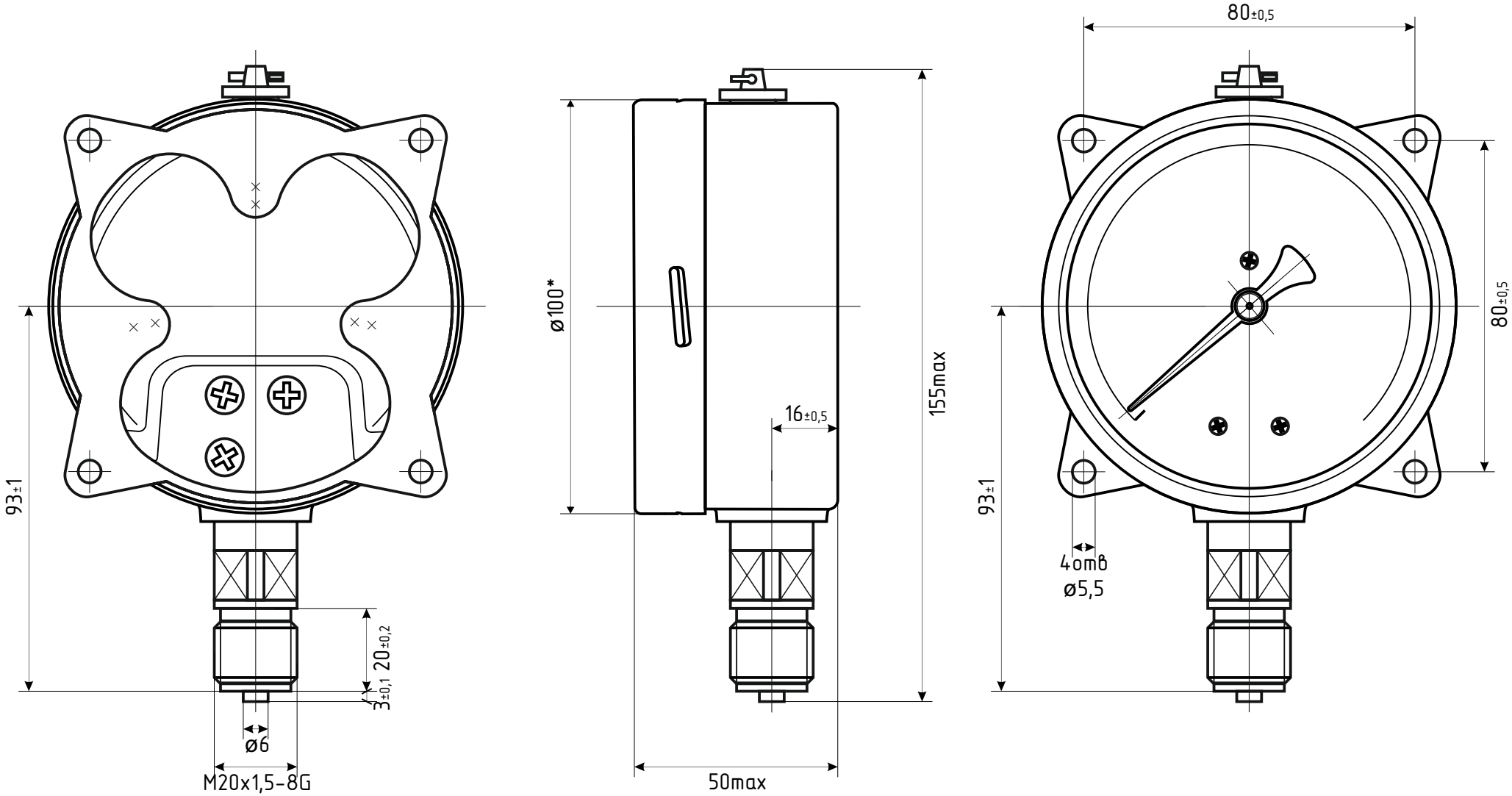

*- номинальный диаметр корпуса

Габаритный чертеж

По вопросам продаж и поддержки обращайтесь:

Астрахань
+7 (851) 299-46-80

Барнаул
+7 (385) 237-96-76

Белгород
+7 (472) 220-58-80

Владимир
+7 (492) 249-51-33

Волгоград
+7 (844) 245-94-42

Екатеринбург
+7 (343) 302-14-75

Ижевск
+7 (341) 220-90-75

Казань
+7 (843) 207-19-05

Калининград
+7 (401) 272-21-36

Кемерово
+7 (384) 221-56-70

Киров
+7 (833) 220-58-70

Краснодар
+7 (861) 238-86-59

Красноярск
+7 (391) 989-82-67

Курск
+7 (471) 223-80-45

Липецк
+7 (474) 220-01-75

Москва
+7 (499) 404-24-72

Набережные Челны
+7 (855) 291-01-32

Нижний Новгород
+7 (831) 200-34-65

Новосибирск
+7 (383) 235-95-48

Омск
+7 (381) 299-16-70

Оренбург
+7 (353) 248-64-35

Пермь
+7 (342) 233-81-65

Ростов-на-Дону
+7 (863) 309-14-65

Рязань
+7 (491) 277-61-95

Самара
+7 (846) 219-28-25

Санкт-Петербург
+7 (812) 660-57-09

Саратов
+7 (845) 239-86-35

Смоленск
+7 (481) 251-55-32

Ставрополь
+7 (865) 257-76-63

Сургут
+7 (346) 277-96-35

Тверь
+7 (482) 239-50-56

Тула
+7 (487) 244-05-30

Тюмень
+7 (345) 256-94-75

Ульяновск
+7 (842) 242-51-95

Уфа
+7 (347) 258-82-65

Хабаровск
+7 (421) 292-95-69

Чебоксары
+7 (835) 228-50-89

Челябинск
+7 (351) 277-89-65

Ярославль
+7 (485) 267-02-35

сайт: fiztech.pro-solution.ru

эл. почта: fht@pro-solution.ru

телефон: 8 800 511 88 70